Unsere Tore öffnen Perspektiven.
WOLFISBERG

WSFT 62

KONSTRUKTION WSFT 62
Innenansicht und Vertikalschnitt (Anschlag innen)

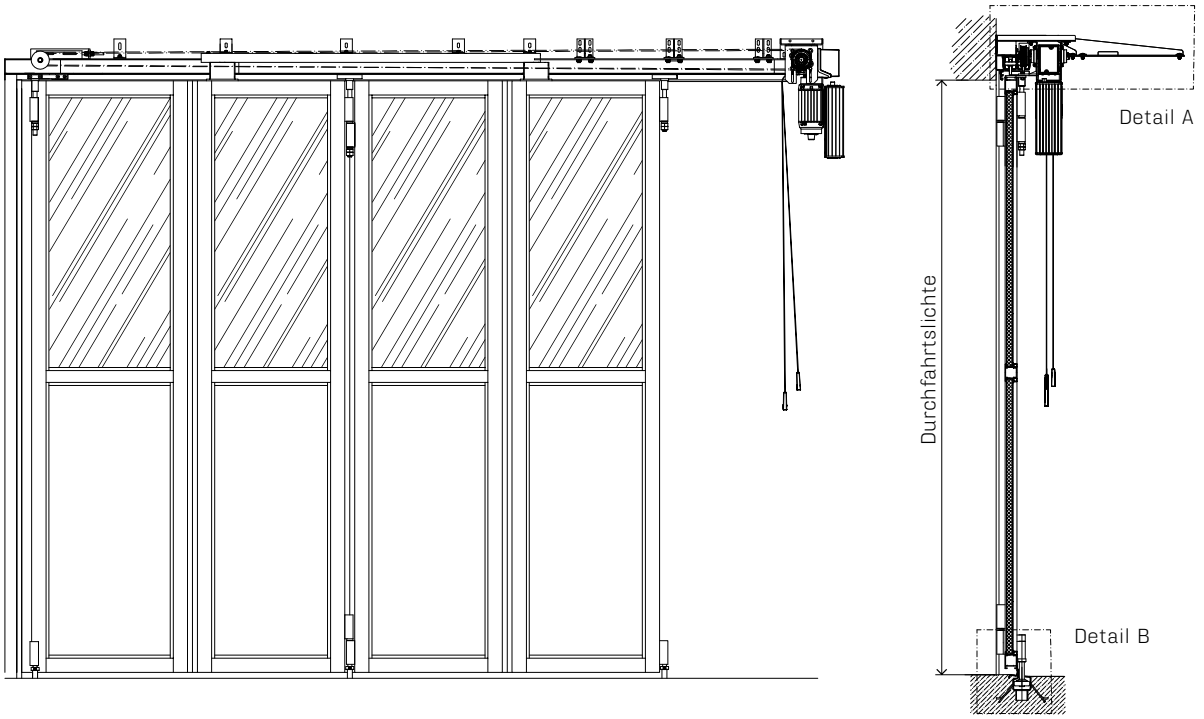

KONSTRUKTION WSFT 62
Horizontalschnitt (Anschlag innen)

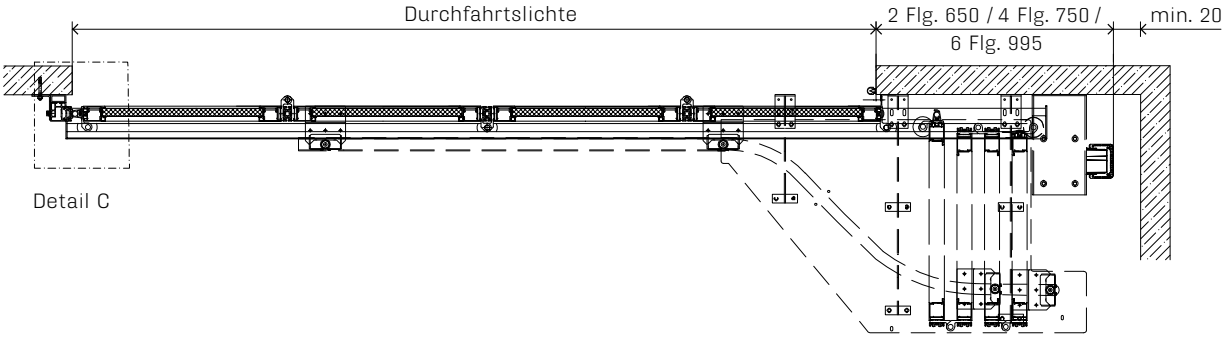

Unsere Tore öffnen Perspektiven.
WOLFISBERG

WSFT 62

STURZ-DETAIL A WSFT 62

Vertikalschnitt (Anschlag innen)

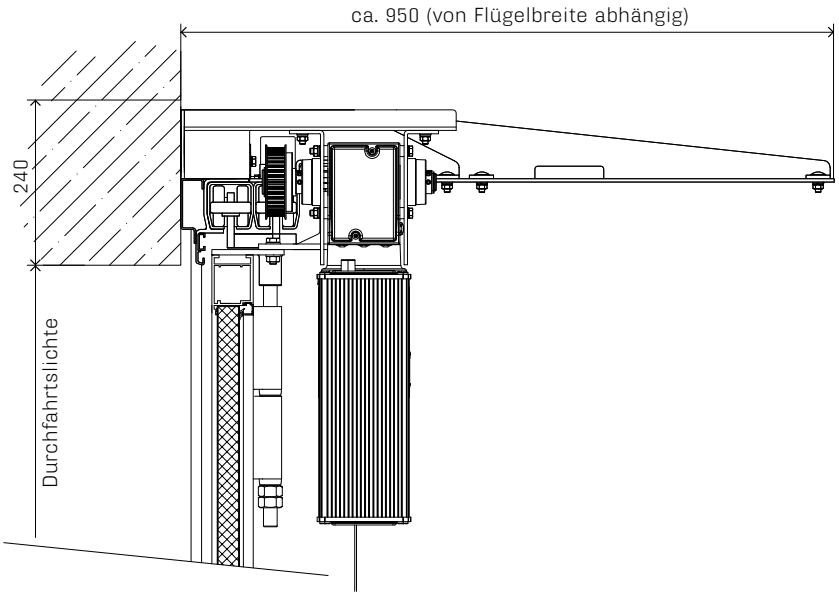

BODEN-DETAIL B UND TOREINLAUF-DETAIL C WSFT 62
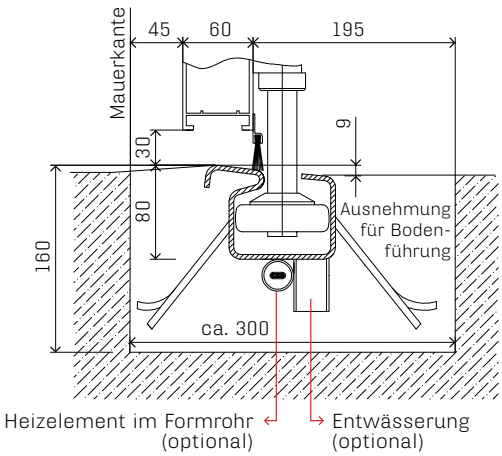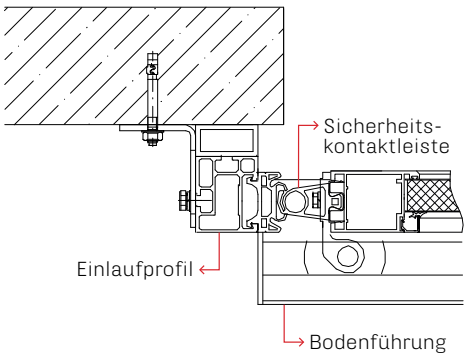
Vertikalschnitt und Horizontalschnitt