Unsere Tore öffnen Perspektiven.
WOLFISBERG

WRT 75

KONSTRUKTION WRT 75

Vertikalschnitt

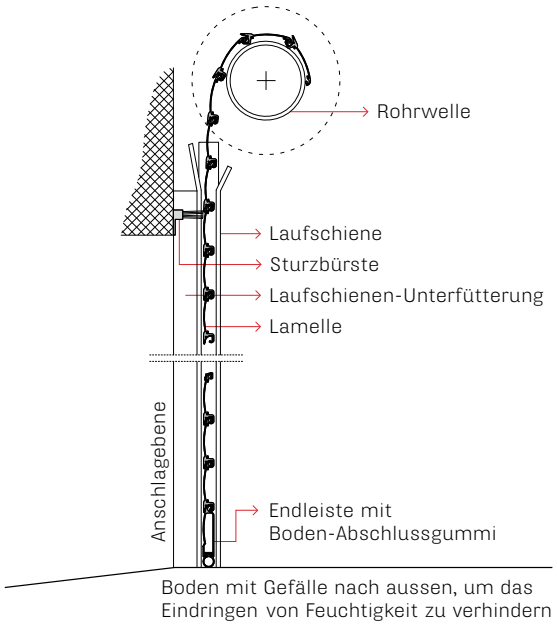

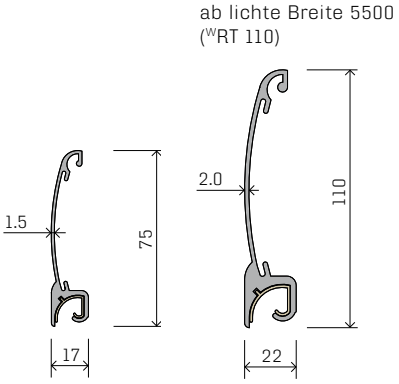

Unsere Tore öffnen Perspektiven.
WOLFISBERG

EINBAUMASSE

KONSTRUKTION
Horizontalschnitt

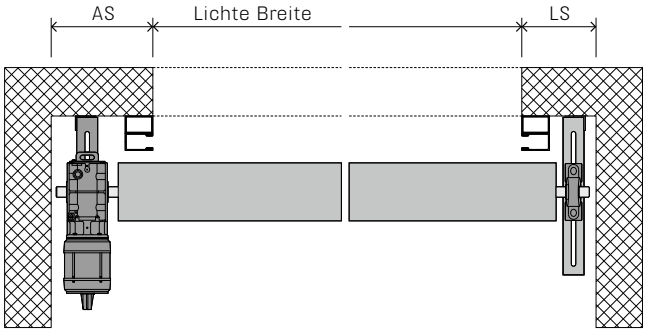

AS = Platzbedarf Antriebsseite (Aufsteckgetriebe)
LS = Platzbedarf Lagerseite

KONSTRUKTION
Vertikalschnitt

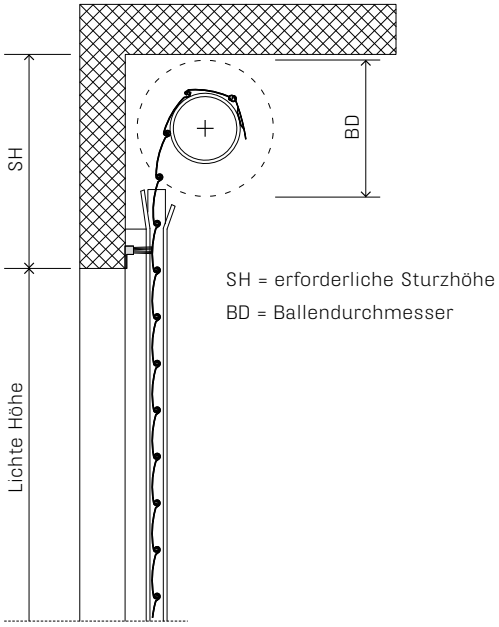

SH = erforderliche Sturzhöhe
BD = Ballendurchmesser