Unsere Tore öffnen Perspektiven.
WOLFISBERG

WRT 64

KONSTRUKTION WRT 64
Rollbox

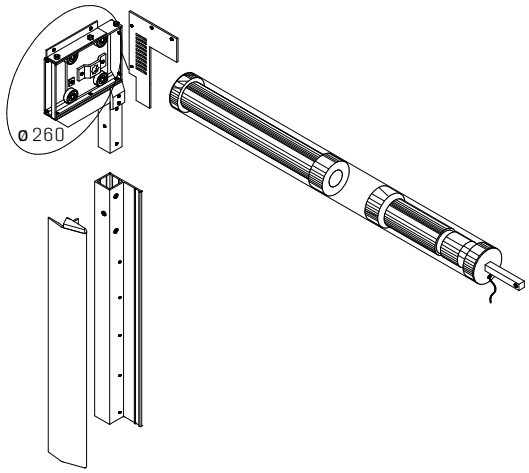

KONSTRUKTION WRT 64
Vertikalschnitt

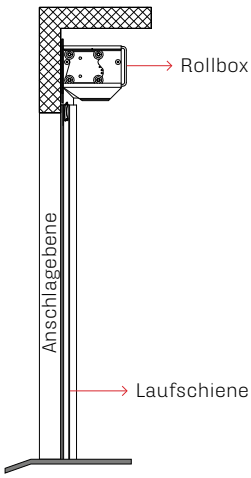

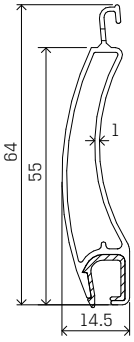

Unsere Tore öffnen Perspektiven.
WOLFISBERG

EINBAUMASSE

KONSTRUKTION
Horizontalschnitt

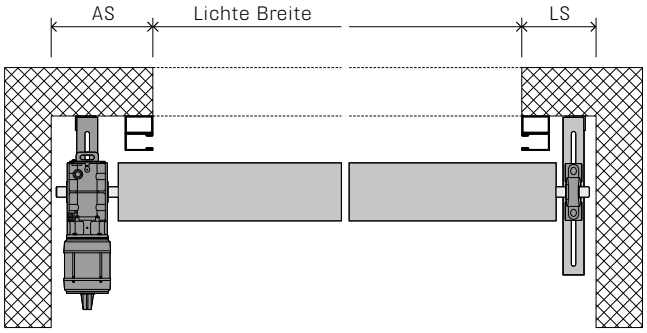

AS = Platzbedarf Antriebsseite (Aufsteckgetriebe)
LS = Platzbedarf Lagerseite

KONSTRUKTION
Vertikalschnitt

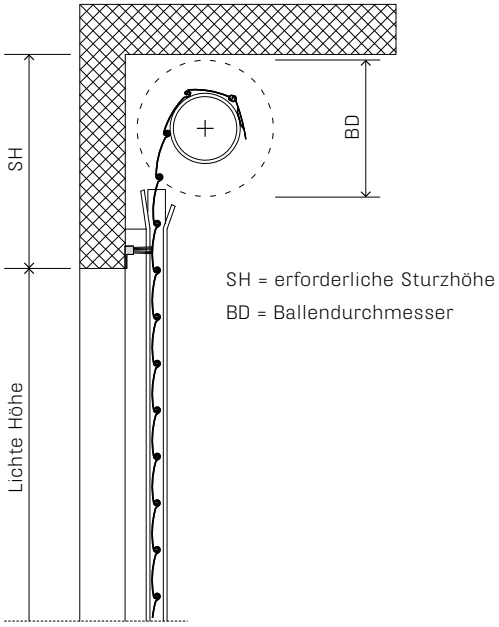

SH = erforderliche Sturzhöhe
BD = Ballendurchmesser