Unsere Tore öffnen Perspektiven.
WOLFISBERG

WFT 62

KONSTRUKTION WFT 62

Aussenansicht und Vertikalschnitt (Anschlag aussen)

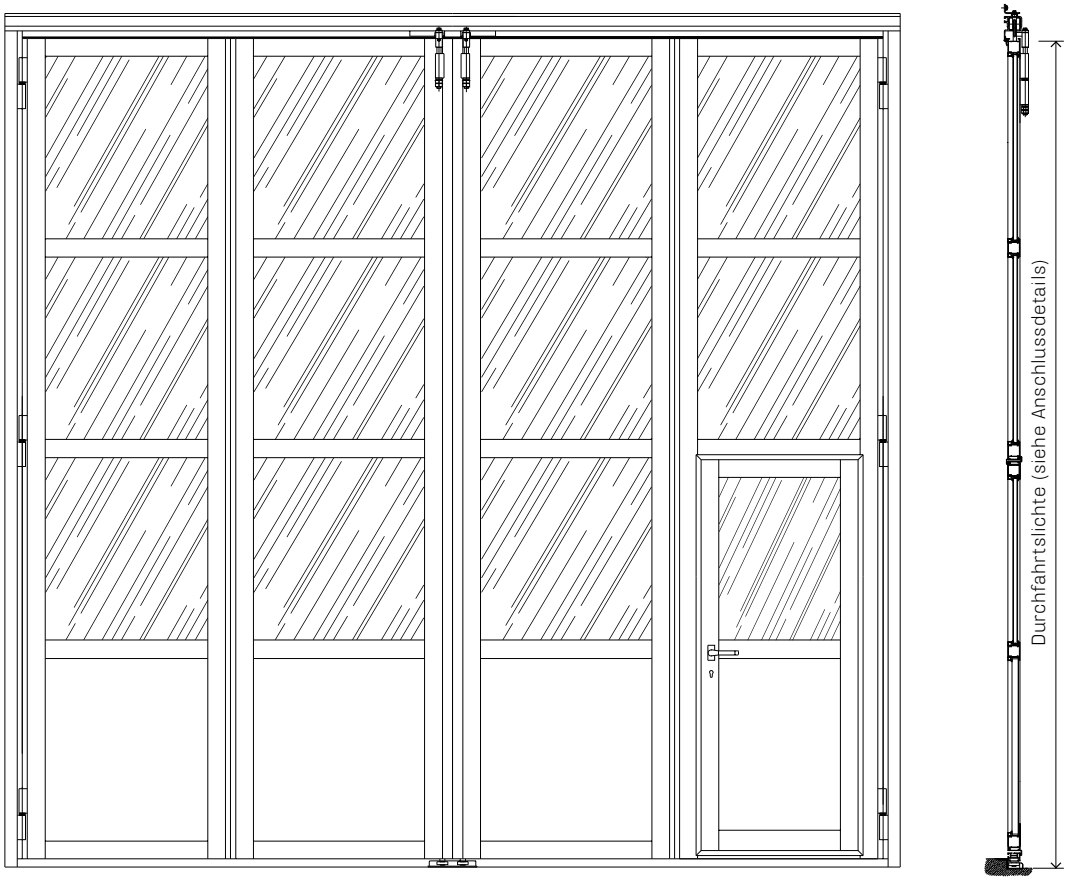

Unsere Tore öffnen Perspektiven.
WOLFISBERG

WFT 62

KONSTRUKTION WFT 62

Horizontalschnitt (Anschlag aussen)

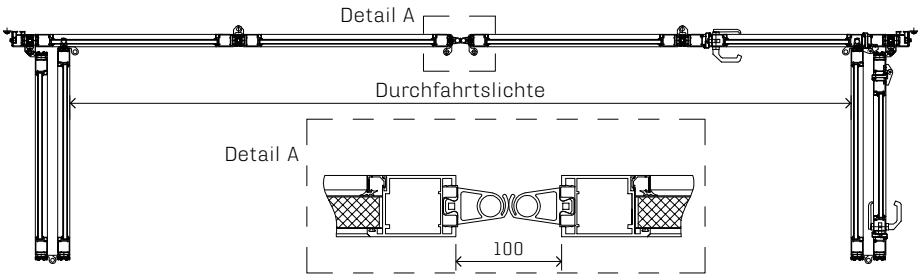

Unsere Tore öffnen Perspektiven.
WOLFISBERG

WFT 62

ANSCHLUSSDETAILS WFT 62

Horizontalschnitt und Vertikalschnitt

a) Vor bzw. hinter der Leibung VL / HL

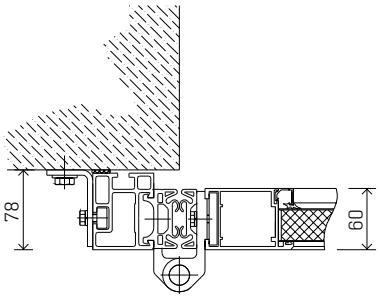

b) Vor der Leibung durch den Stock VL

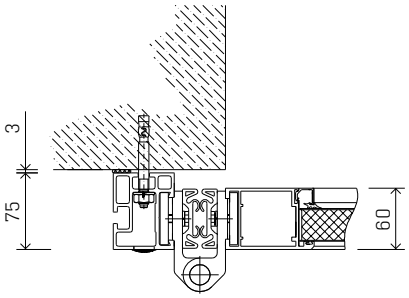

c) In der Leibung IL

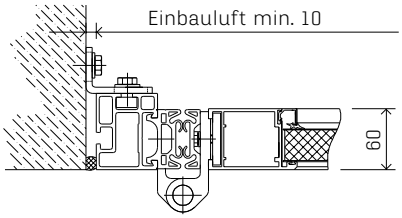

a) Vor bzw. hinter der Leibung VL / HL

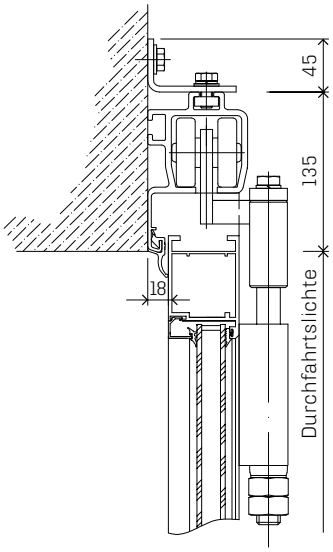

b) In der Leibung IL

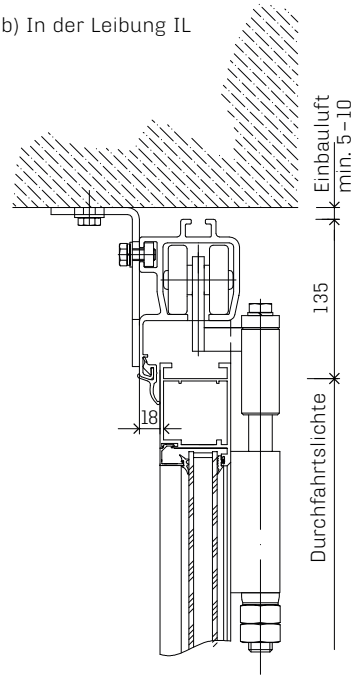

Unsere Tore öffnen Perspektiven.
WOLFISBERG

WFT 62

BODENDETAILS WFT 62
Vertikalschnitt

a) Schwelle L50

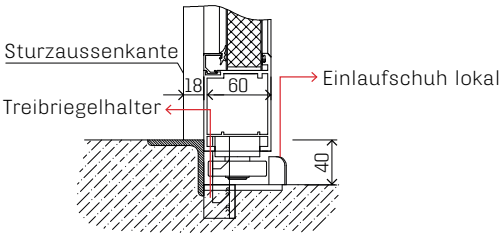

b) Schwelle L50D

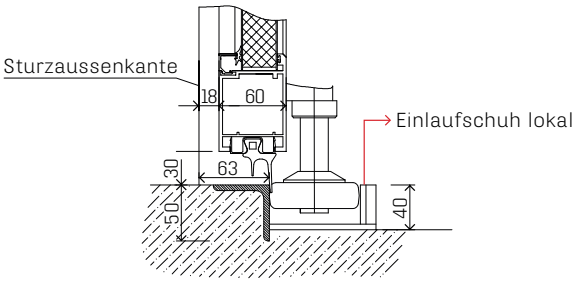

d) Schwellenloser Riegelanschlag RA

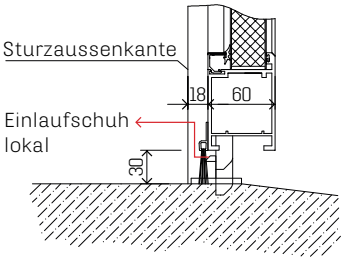

e) Schwellenloses Niveauprofil T40

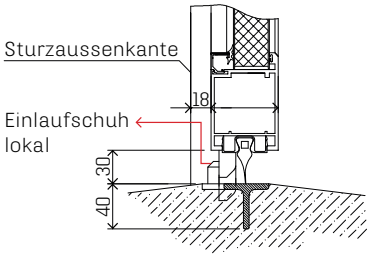

f) Bodenführung beheizt BF bhz.

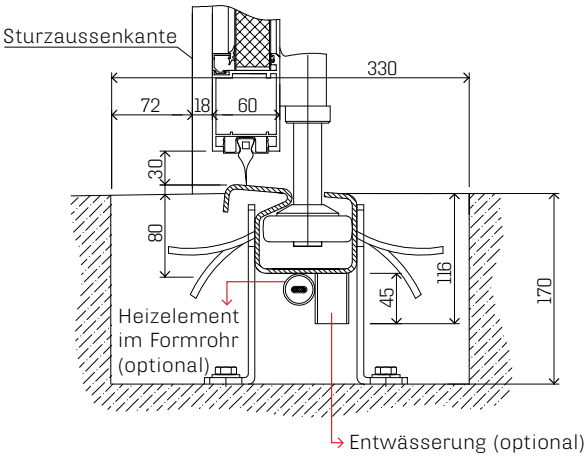

Unsere Tore öffnen Perspektiven.
WOLFISBERG

WFT 62

KONSTRUKTION ANTRIEB TYP BA (OPTIONAL)

Aussenansicht und Vertikalschnitt (Anschlag aussen)

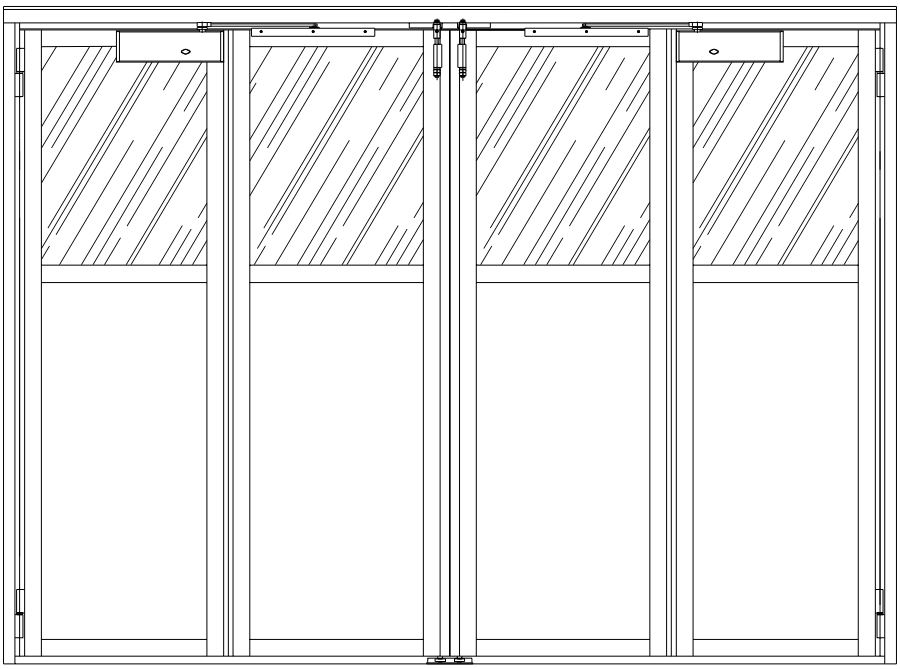

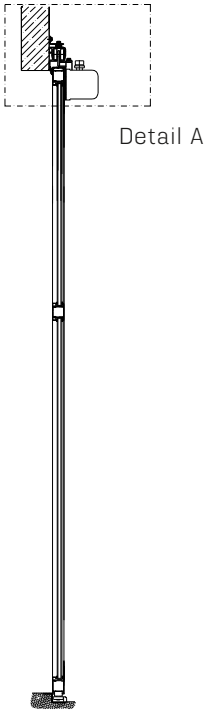

Unsere Tore öffnen Perspektiven.
WOLFISBERG

WFT 62

KONSTRUKTION ANTRIEB TYP BA (OPTIONAL)

Horizontalschnitt (Anschlag aussen)

STURZ-DETAIL A - ANTRIEB TYP BA (OPTIONAL)

Vertikalschnitt (Anschlag aussen)

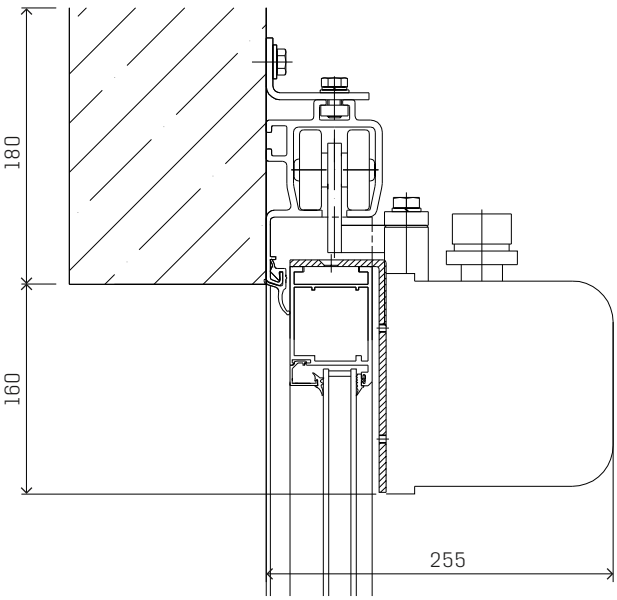

Unsere Tore öffnen Perspektiven.
WOLFISBERG

WFT 62

KONSTRUKTION ANTRIEB TYP PO (OPTIONAL)

Aussenansicht und Vertikalschnitt (Anschlag innen)

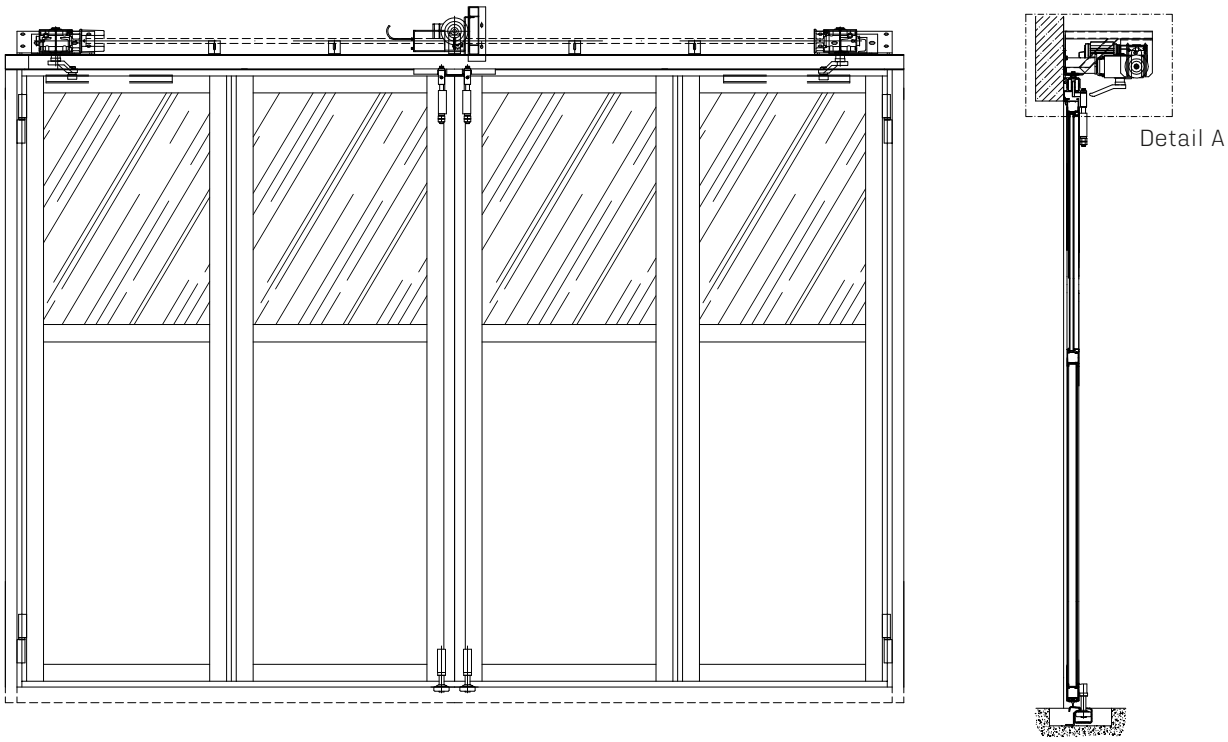

KONSTRUKTION ANTRIEB TYP PO (OPTIONAL)

Horizontalschnitt (Anschlag innen)

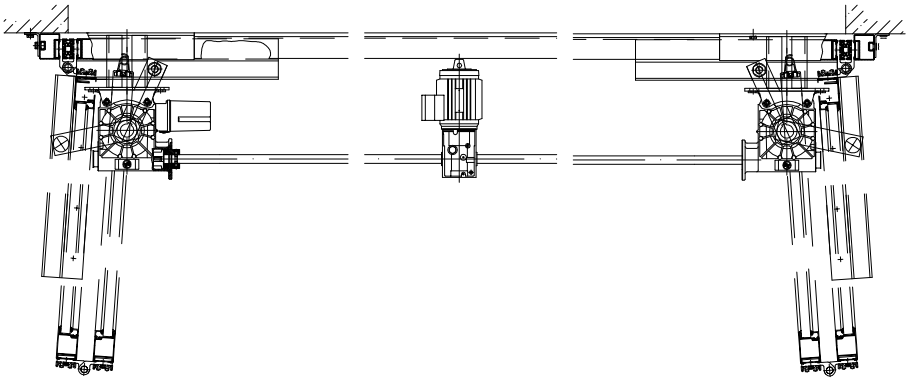

Unsere Tore öffnen Perspektiven.
WOLFISBERG

WFT 62

STURZ-DETAIL A – ANTRIEB TYP P0 (OPTIONAL)
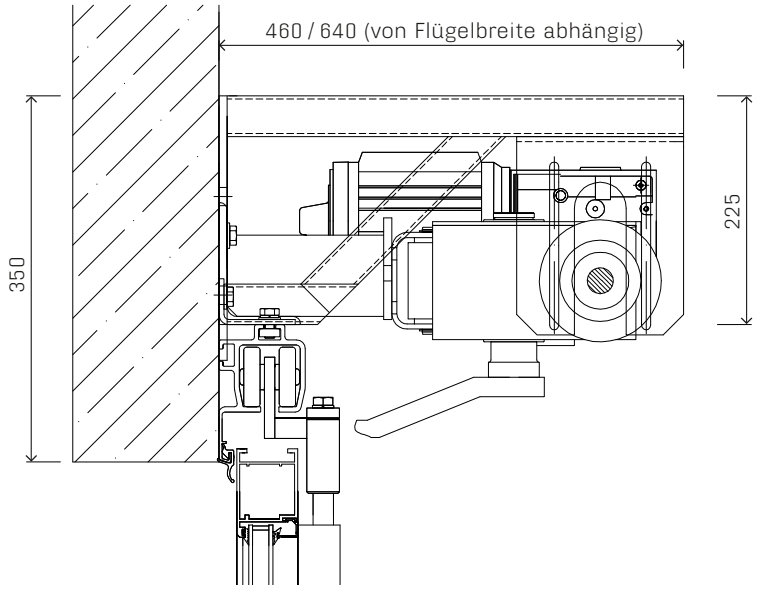
Vertikalschnitt (Anschlag innen)