Unsere Tore öffnen Perspektiven.

WOLFISBERG

FALT- UND SCHIEBEFALTTORE

INNOVATIVE TORSYSTEME
FÜR INDUSTRIE UND GEWERBE

INHALT

Unsere Tore öffnen Perspektiven Seiten 4 – 5

Hochwertigkeit bis ins letzte Detail Seiten 6 – 7

FALT- UND SCHIEBEFALTTORE

WFT 62 und WSFT 62 – Hohe Stabilität Seiten 8 – 19

WFT 63 und WSFT 63 – Optimale Wärmedämmung Seiten 20 – 31

ANHANG

Ausführungen Seiten 32 – 34

Alle in dieser Broschüre abgebildeten Massangaben sind in mm angegeben.

UNSERE TORE ÖFFNEN PERSPEKTIVEN

UNTERNEHMEN

Wolfisberg ist spezialisiert auf die Entwicklung, Herstellung und den Vertrieb hochwertiger Torsysteme für Gewerbe- und Industriebauten. Unser traditionsreiches Familienunternehmen wurde 1984 in Kägiswil, Obwalden, gegründet und ist in allen Landesteilen der Schweiz vertreten. Wolfisberg-Tore werden mit den modernsten Produktionstechnologien hergestellt. Unsere langjährige Fachkompetenz garantiert Ihnen massgeschneiderte Lösungen für Neubauprojekte und Sanierungen.

DIENSTLEISTUNGEN

Wolfisberg bietet Ihnen umfassende Dienstleistungen sowie individuelle Beratung rund um innovative Torsysteme mit den dazugehörenden Steuerungs- und Sicherheitsanlagen. Wir unterstützen unsere Kunden bei Projektierungsarbeiten und der sorgfältigen Vorbereitung von Bauvorhaben. Die termingerechte Montagearbeit ist ebenso selbstverständlich wie unser landesweiter Kundendienst. Unsere Spezialisten für Instandsetzung und Wartung gewährleisten Ihnen ausserdem einen störungsfreien Betrieb der Torsysteme.

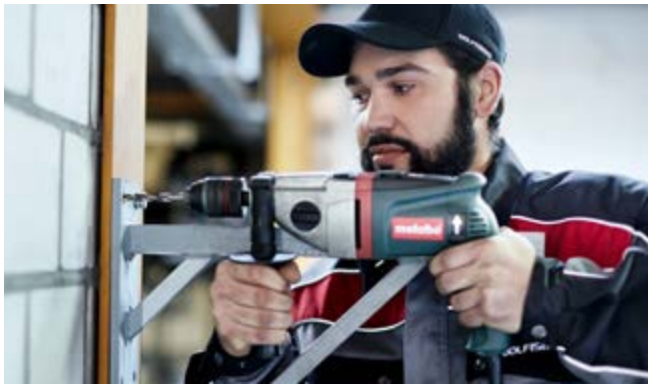

HOCHWERTIGKEIT BIS INS LETZTE DETAIL

Wolfisberg-Falt- und -Schiebefalttore aus Aluminium überzeugen ästhetisch in jeder Gebäudefassade. Sie zeichnen sich durch erstklassige Materialqualität und ihre präzise Verarbeitung aus. Die robuste Aluminium-Konstruktion sorgt für Sicherheit und lange Lebensdauer bei einer hohen Wartungsfreundlichkeit.

Der zuverlässige Automatikbetrieb mit präziser Steuerungstechnik und integrierter Geschwindigkeitsregelung erfüllt selbst hohe Ansprüche an den Bedienkomfort. Zudem garantieren die hochwertigen Energiespar-Tore mit thermisch getrennten Profilen eine optimale Wärmedämmung.

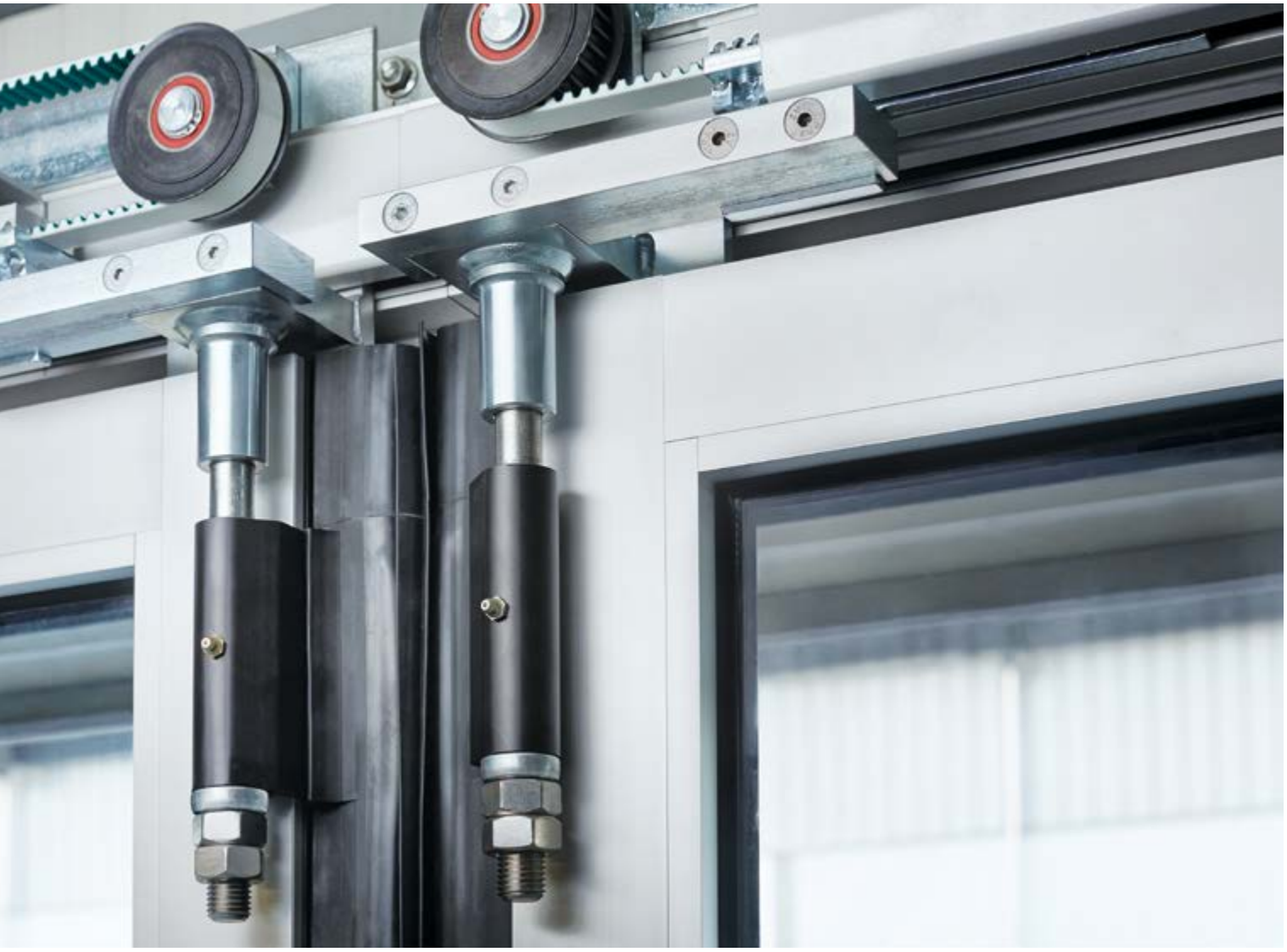

WFT 62 UND WSFT 62

Das Falttor WFT 62 und das Schiebefalttor WSFT 62 überzeugen durch ihre robuste Aluminium-Konstruktion. Für den einwandfreien Betrieb sorgt ein spezielles Laufwagensystem. WFT 62 und WSFT 62 eignen sich bestens für konzeptionelle Bauten und bieten eine Exklusivität, die jedes Gebäude ästhetisch aufwertet.

Merkmale

> Hohe Stabilität

> Lichte Torbreite bis 15.6 m

> Stranggepresste, eloxierte Aluminiumprofile

> Echtglas (2-fach-Isolierverglasung ESG)

> Geschraubte Bänder

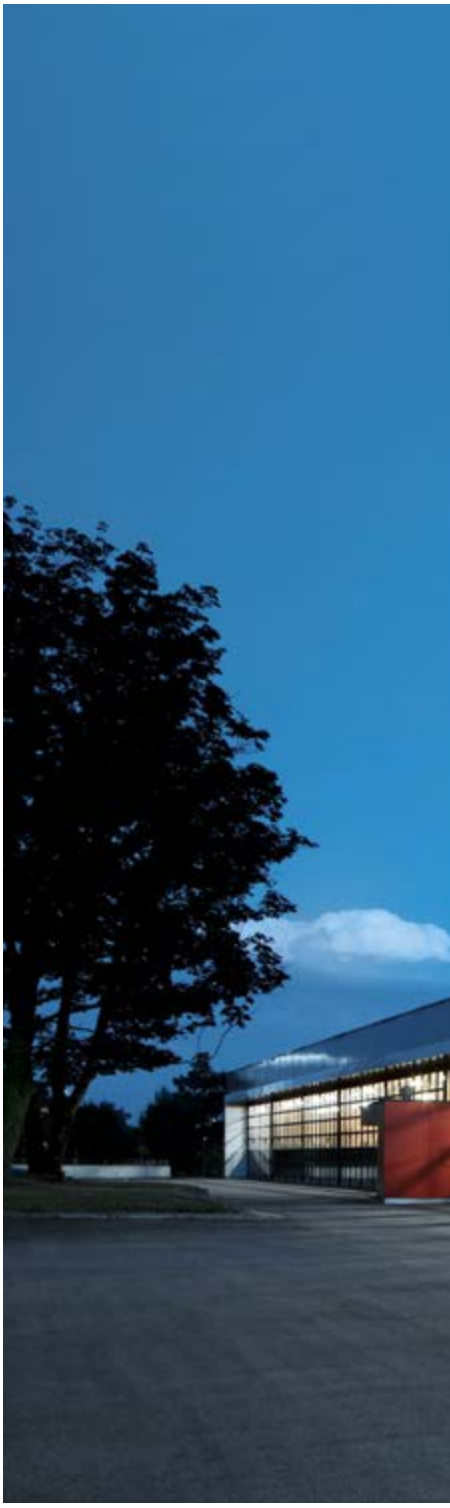

WFT 62 UND WSFT 62

HOHE STABILITÄT

WFT 62 UND WSFT 62

SPEZIFIKATIONEN WFT 62 UND WSFT 62

Torkonstruktion	Stranggepresste, doppelverschraubte Rahmen-Sprossen-Konstruktion in Aluminium, farblos eloxiert E6/EV1, Wandstärke der Profile 3 mm. Bautiefe 60 mm, Bauhöhe 87/90 mm. Torflügel aus verschraubten Profilen, geschraubte Bänder.
Torblattoptik	Flügelbreite bis 1 300 mm je nach Torbreite, Anzahl Flügel und Füllungsart. Flügelhöhe bis 5 600 mm.
Flügeleinteilungen	Falttore: 2+0/2+1/2+2/3+0/3+1/3+2/3+3/4+0/4+1/4+2/4+3/4+4/5+0/5+1/5+2/6+0/6+1/6+2/6+4/6+6 Schiebefalttore: 3+0/3+3/4+0/4+2/4+4/6+0/6+2/6+4/6+6
Füllungen	Doppelwandig isoliertes Sandwichpaneel, aussen und innen mit je 1-mm-Aluminiumblech glatt eloxiert, vollflächig verklebt, mit 30 mm Polystyrol-Schaumkern (EPS).
Verglasung	Echtglas (2-fach-Isolierverglasung ESG) mit einem U-Wert von 3.0 W/m²K, Trockenverglasung (ohne Silikon) mit beidseitigem EPDM-Klemmgummi. Verglasungsfeld ohne Sprosse max. 2 m².
Laufwerk	Horizontal und vertikal geführte Laufwagen mit wartungsfreien Kugellagern und geräuscharmen Laufrollen.
Laufschienen	In Aluminium eloxiert E6/EV1.
Betriebsart	Handbetätigt mit innen liegendem Treibriegel oder elektrisch.
Einbaugrössen	Lichte Torbreite bis 15 600 mm. Lichte Torhöhe bis 5 600 mm.
Eigenschaften	Verwindungssteife Konstruktion. Witterungs- und korrosionsbeständig. Wasserdichtheit (EN 12425): Klasse 2. Luftdurchlässigkeit (EN 12426): Klasse 2. Widerstand gegen Windlast (EN 12424): Klasse 3.

KONSTRUKTION WFT 62

Aussenansicht und Vertikalschnitt (Anschlag aussen)

KONSTRUKTION WFT 62

Horizontalschnitt (Anschlag aussen)

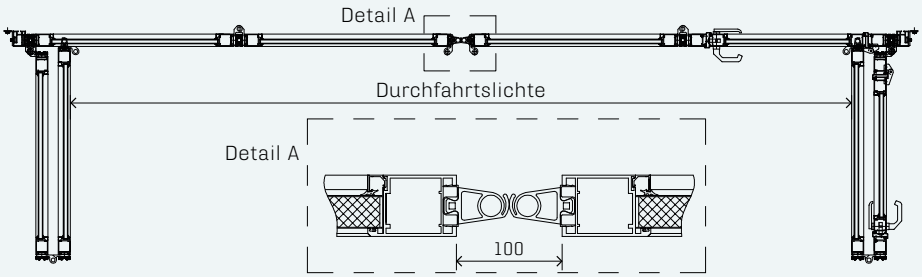

WFT 62

ANSCHLUSSDETAILS WFT 62

Horizontalschnitt und Vertikalschnitt

a) Vor bzw. hinter der Leibung VL / HL

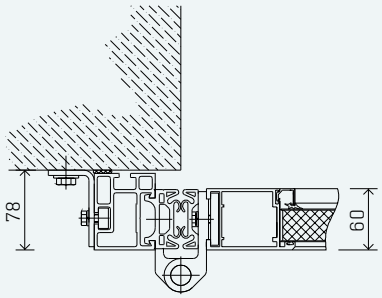

b) Vor der Leibung durch den Stock VL

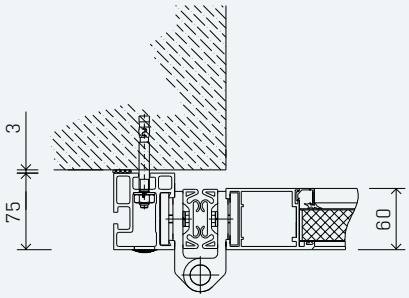

c) In der Leibung IL

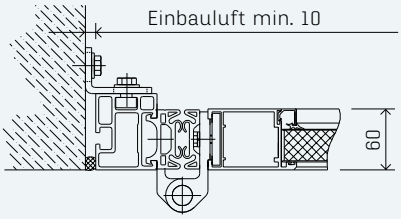

a) Vor bzw. hinter der Leibung VL / HL

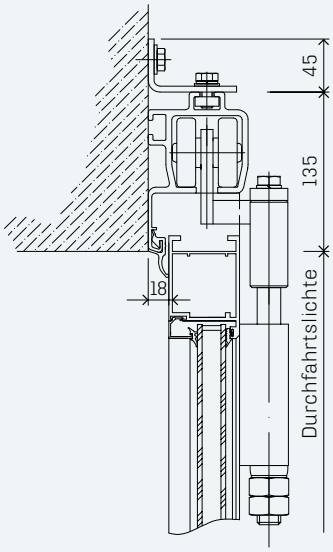

b) In der Leibung IL

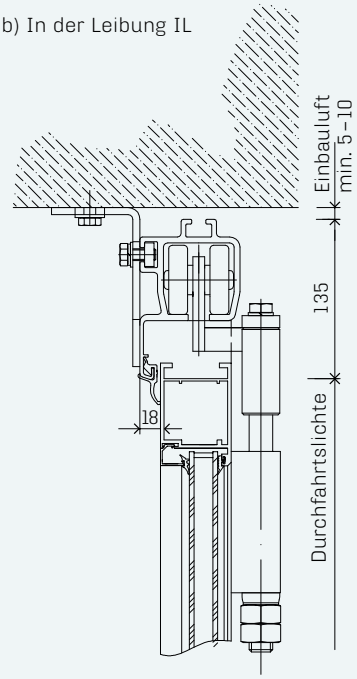

BODENDETAILS WFT 62

Vertikalschnitt

a) Schwelle L50

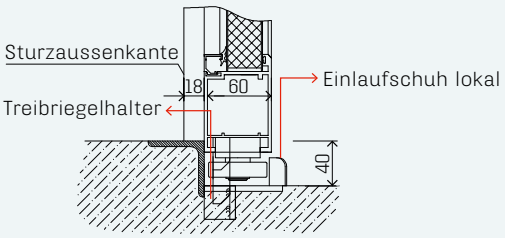

b) Schwelle L50D

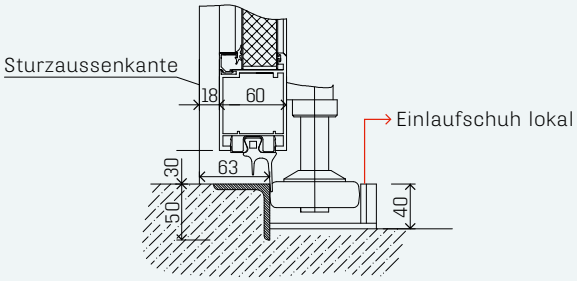

d) Schwellenloser Riegelanschlag RA

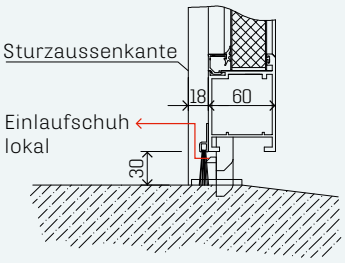

e) Schwellenloses Niveauprofil T40

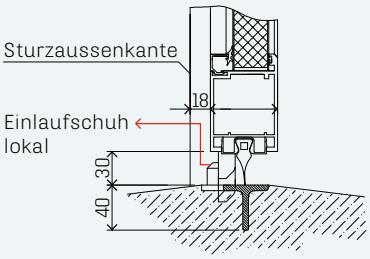

f) Bodenführung beheizt BF bhz.

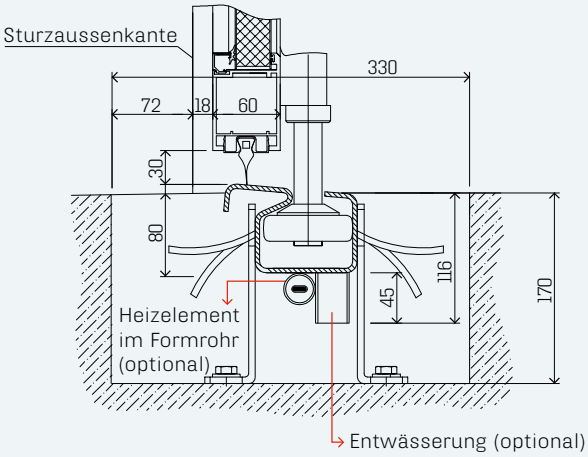

WFT 62

KONSTRUKTION ANTRIEB TYP BA (OPTIONAL)

Aussenansicht und Vertikalschnitt (Anschlag aussen)

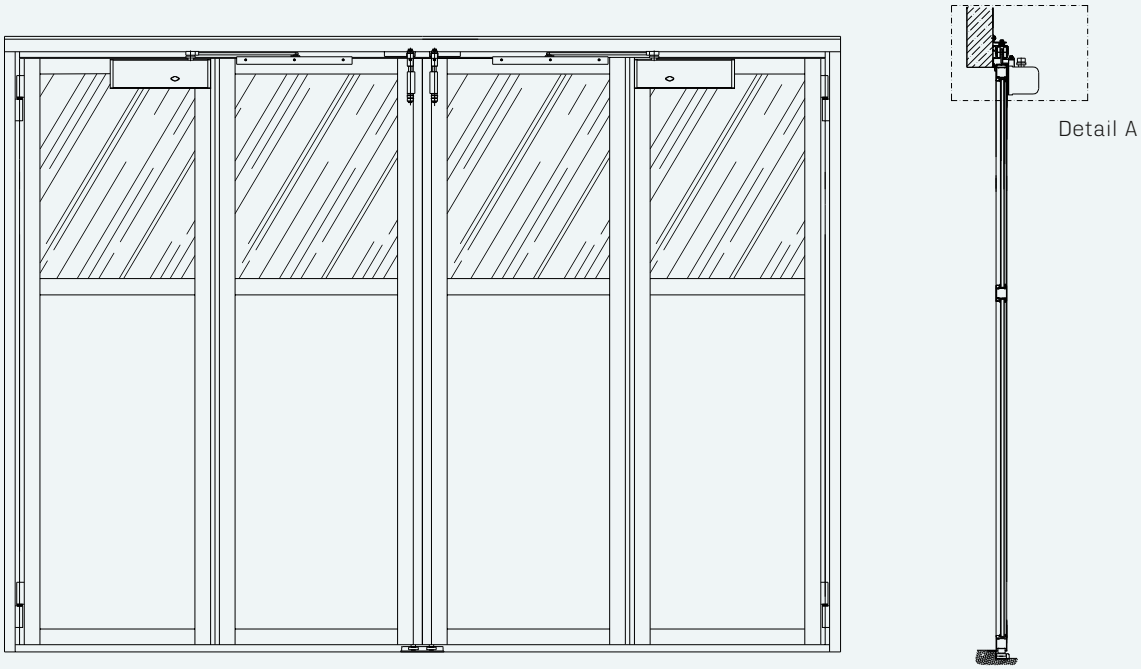

KONSTRUKTION ANTRIEB TYP BA (OPTIONAL)

Horizontalschnitt (Anschlag aussen)

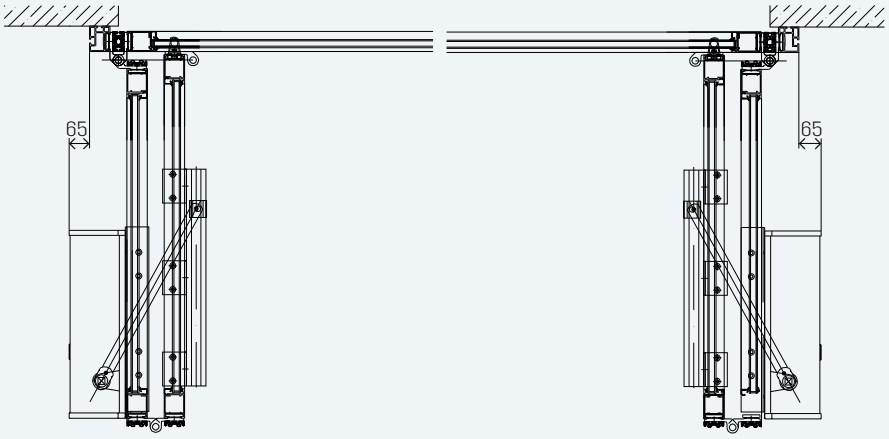

STURZ-DETAIL A – ANTRIEB TYP BA (OPTIONAL)

Vertikalschnitt (Anschlag aussen)

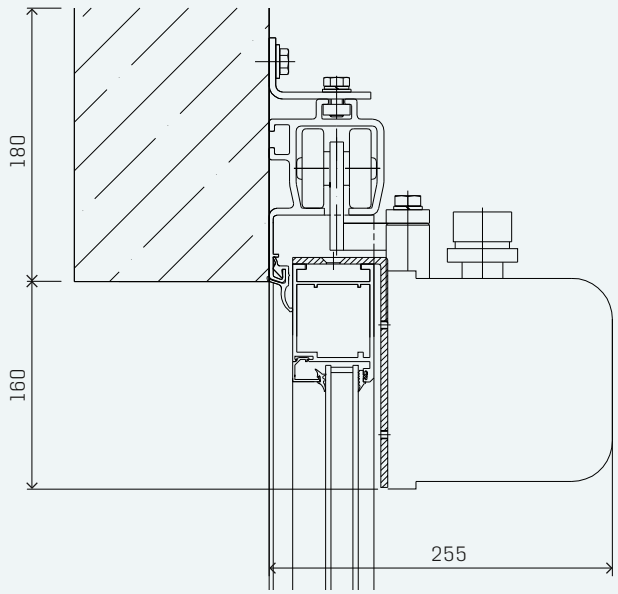

WFT 62

KONSTRUKTION ANTRIEB TYP PO (OPTIONAL)

Aussenansicht und Vertikalschnitt (Anschlag innen)

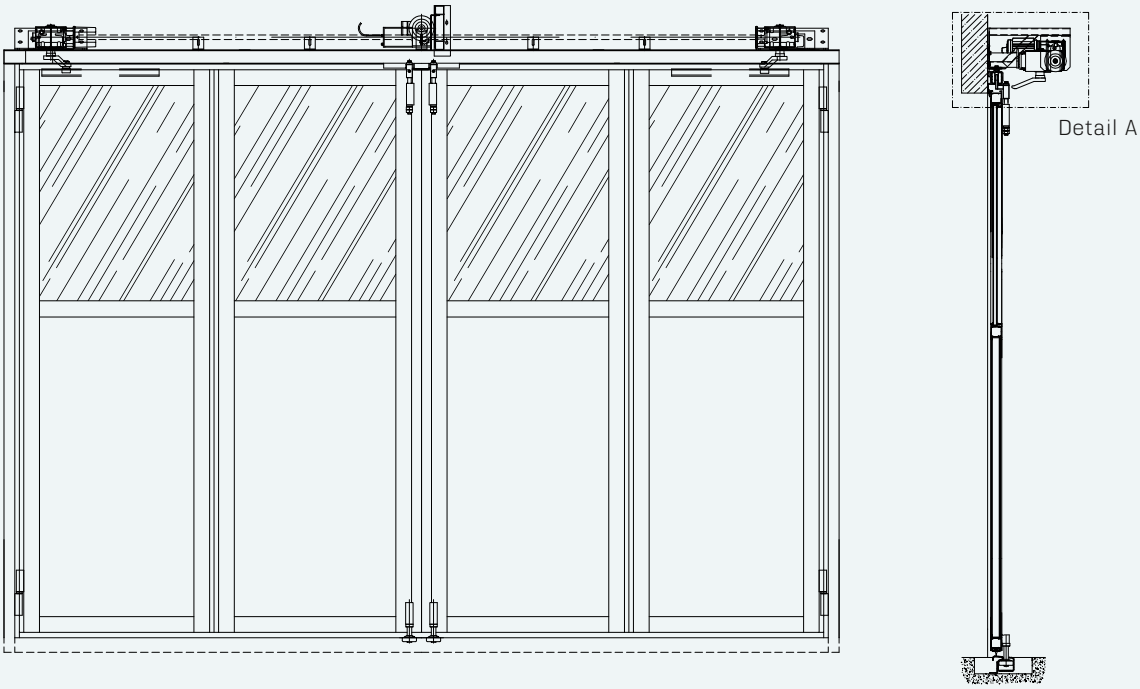

KONSTRUKTION ANTRIEB TYP PO (OPTIONAL)

Horizontalschnitt (Anschlag innen)

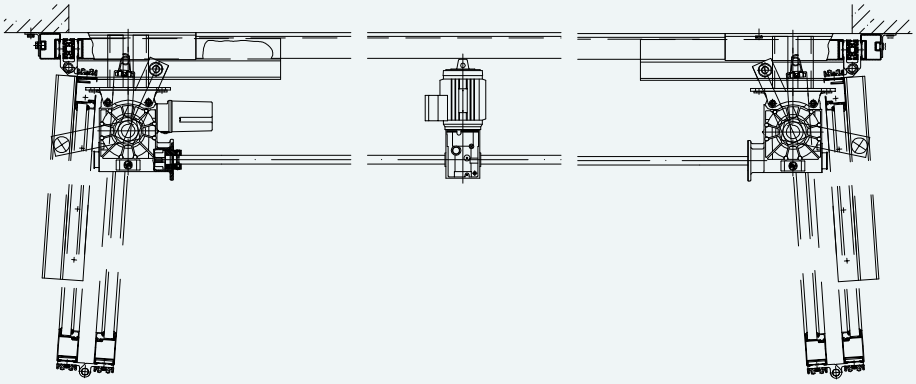

STURZ-DETAIL A – ANTRIEB TYP PO (OPTIONAL)

Vertikalschnitt (Anschlag innen)

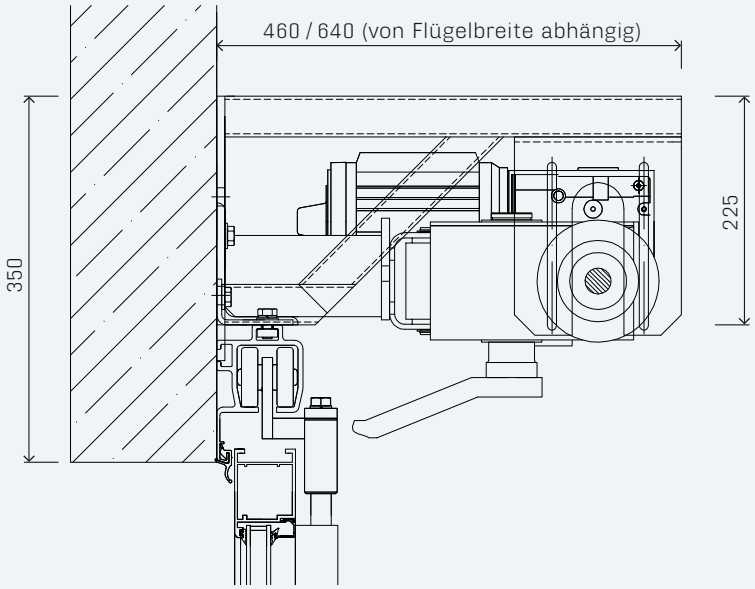

WSFT 62

KONSTRUKTION WSFT 62

Innenansicht und Vertikalschnitt (Anschlag innen)

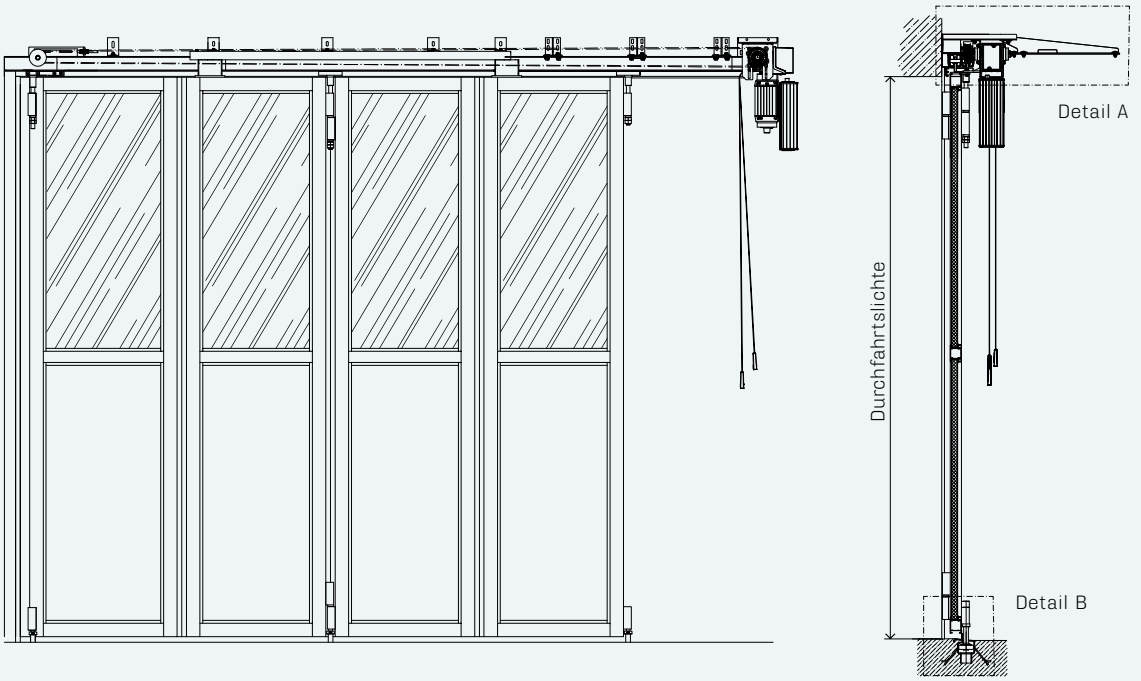

KONSTRUKTION WSFT 62

Horizontalschnitt (Anschlag innen)

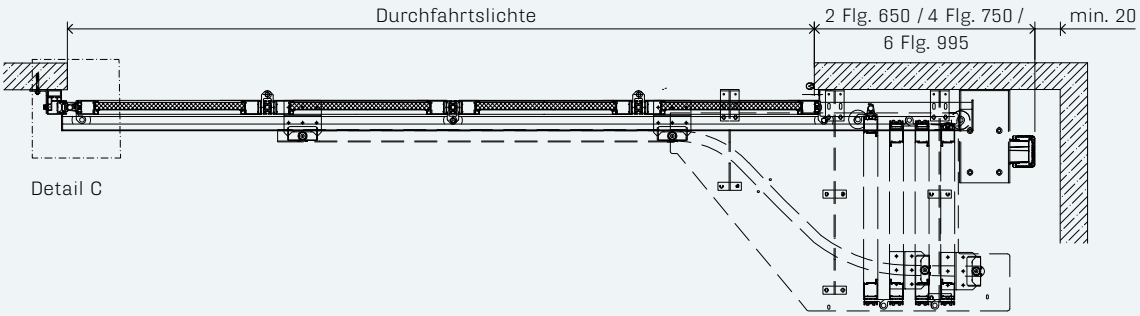

STURZ-DETAIL A WSFT 62

Vertikalschnitt (Anschlag innen)

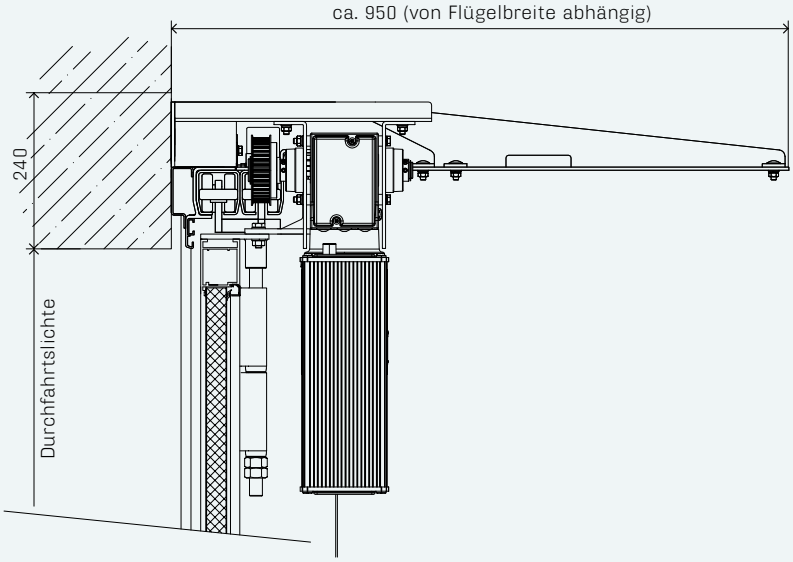

BODEN-DETAIL B UND TOREINLAUF-DETAIL C WSFT 62

Vertikalschnitt und Horizontalschnitt

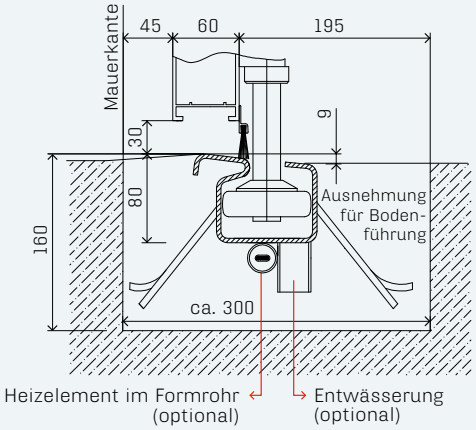

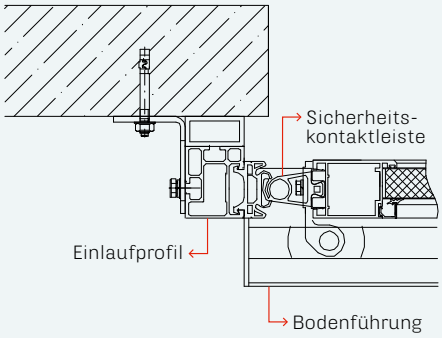

^{W}FT 63 UND ^{W}SFT 63

Das Falttor ^{W}FT 63 und das Schiebefalttor ^{W}SFT 63 bieten eine optimale Wärmedämmung. Thermisch getrennte Aluminiumprofile sorgen für die hohe Energieeffizienz. Mit dem ^{W}FT 63 und ^{W}SFT 63 lässt sich jedes Architekturkonzept elegant und individuell umsetzen.

Merkmale

> Thermisch getrennte Profile

> Echtglas (2-fach-Isolierverglasung ESG), 1.1 W/m²K

> Echtglas (3-fach-Isolierverglasung ESG), 0.6 W/m²K möglich

> Robuste Konstruktion

> Stranggepresste, eloxierte Aluminiumprofile

> Geschraubte Bänder

WFT 63 UND WSFT 63

OPTIMALE WÄRMEDÄMMUNG

WFT 63 UND WSFT 63

SPEZIFIKATIONEN WFT 63 UND WSFT 63

Torkonstruktion	Stranggepresste, doppelverschraubte, thermisch getrennte Rahmen-Sprossen-Konstruktion in Aluminium, farblos eloxiert E6/EV1, Wandstärke der Profile 3 mm. Bautiefe 60 mm, Bauhöhe 87/90 mm. Aluminiumprofile mit glasfaserverstärktem Kunststoffsteg. Torflügel aus verschraubten und geklebten Profilen, geschraubte Bänder.
Torblattoptik	Flügelbreite bis 1300 mm je nach Torbreite, Anzahl Flügel und Füllungsart. Flügelhöhe bis 5600 mm.
Flügeleinteilungen	Falttore: 2+0/2+1/2+2/3+0/3+1/3+2/3+3/4+0/4+1/4+2/4+3/4+4/5+0/5+1/5+2/6+0/6+1/6+2/6+4/6+6 Schiebefalttore: 3+0/3+3/4+0/4+2/4+4/6+0/6+2/6+4/6+6
Füllungen	Doppelwandig isoliertes Sandwichpaneel, aussen und innen mit je 1-mm-Aluminiumblech glatt eloxiert, vollflächig verklebt, mit 40 mm Polystyrol-Schaumkern (EPS).
Verglasung	Echtglas (2-fach-Isolierverglasung ESG) mit einem U-Wert von 1.1 W/m²K, Trockenverglasung (ohne Silikon) mit beidseitigem EPDM-Klemmgummi. Verglasungsfeld ohne Sprosse max. 2 m².
Laufwerk	Horizontal und vertikal geführte Laufwagen mit wartungsfreien Kugellagern und geräuscharmen Laufrollen.
Laufschienen	In Aluminium eloxiert E6/EV1.
Betriebsart	Handbetätigt mit innen liegendem Treibriegel oder elektrisch.
Einbaugrössen	Lichte Torbreite bis 15600 mm. Lichte Torhöhe bis 5600 mm.
Eigenschaften	Verwindungssteife Konstruktion. Witterungs- und korrosionsbeständig. Wasserdichtheit (EN 12425): Klasse 2 – 3. Luftdurchlässigkeit (EN 12426): Klasse 3. Widerstand gegen Windlast (EN 12424): Klasse 3.

KONSTRUKTION WFT 63

Aussenansicht und Vertikalschnitt (Anschlag aussen)

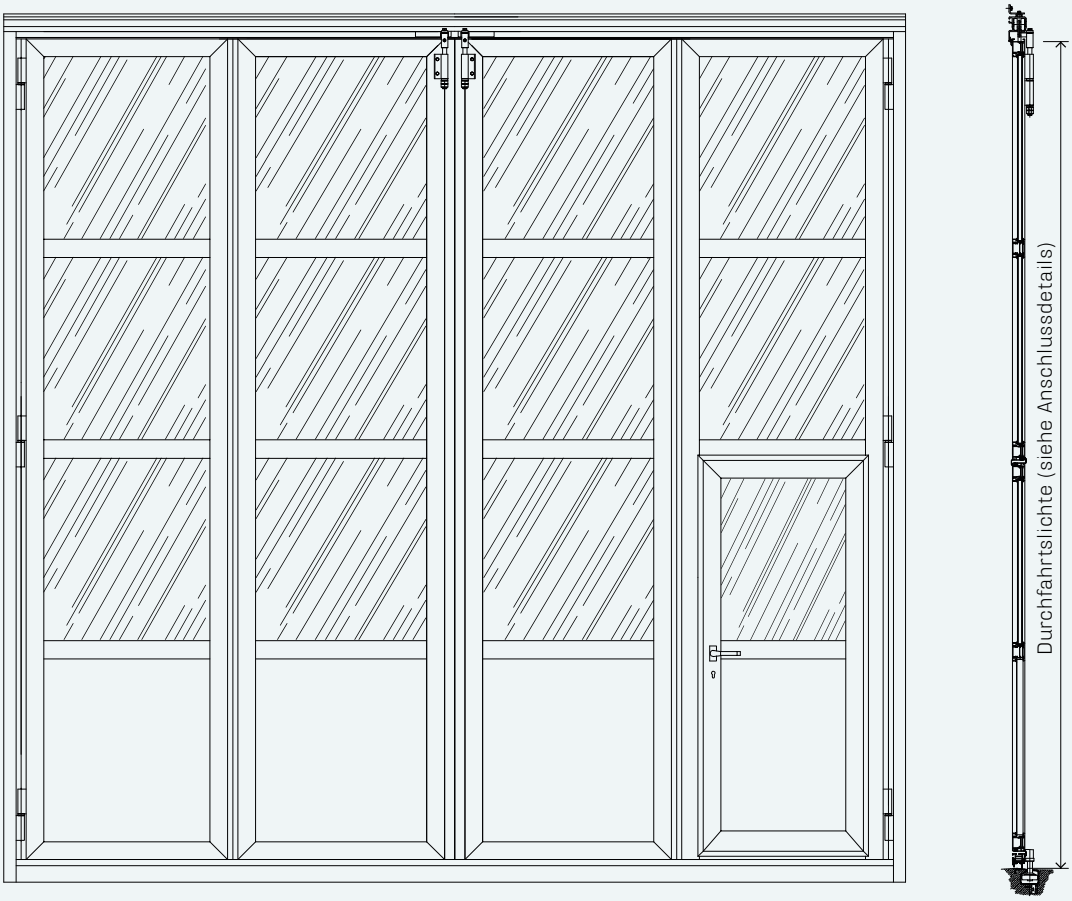

KONSTRUKTION WFT 63

Horizontalschnitt (Anschlag aussen)

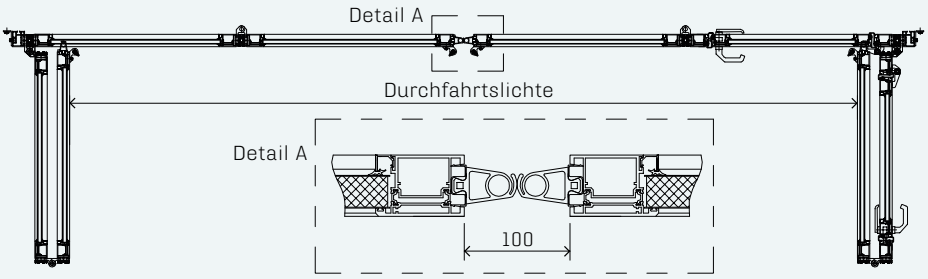

WFT 63

ANSCHLUSSDETAILS WFT 63

Vertikalschnitt und Horizontalschnitt

a) Vor bzw. hinter der Leibung VL / HL

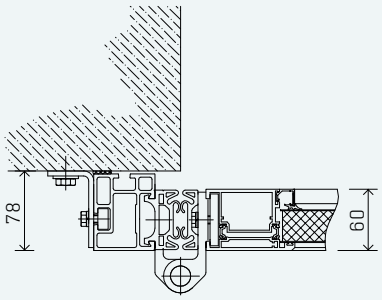

b) Vor der Leibung durch den Stock VL

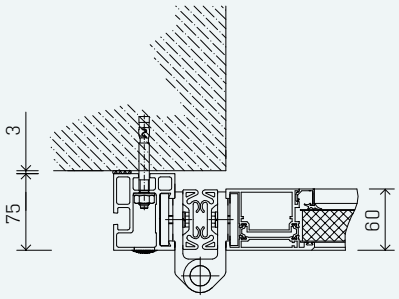

c) In der Leibung IL

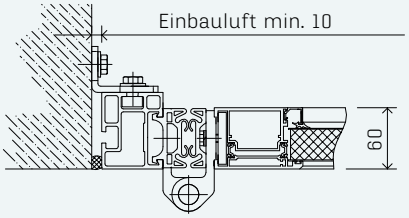

a) Vor bzw. hinter der Leibung VL / HL

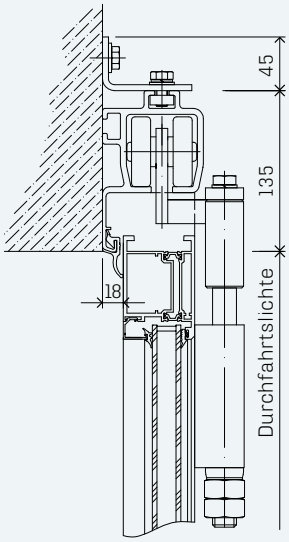

b) In der Leibung IL

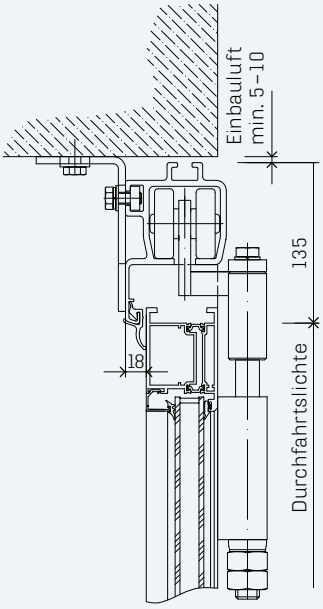

BODENDETAILS WFT 63
Vertikalschnitt

a) Schwelle DA

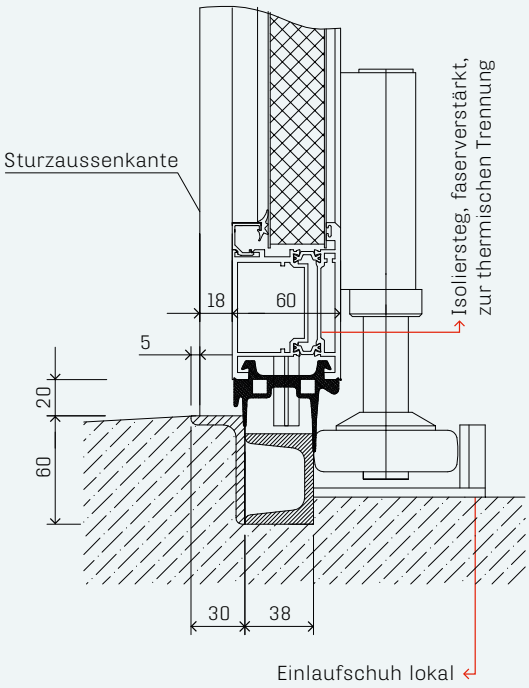

b) Bodenführung beheizt BF bhz.

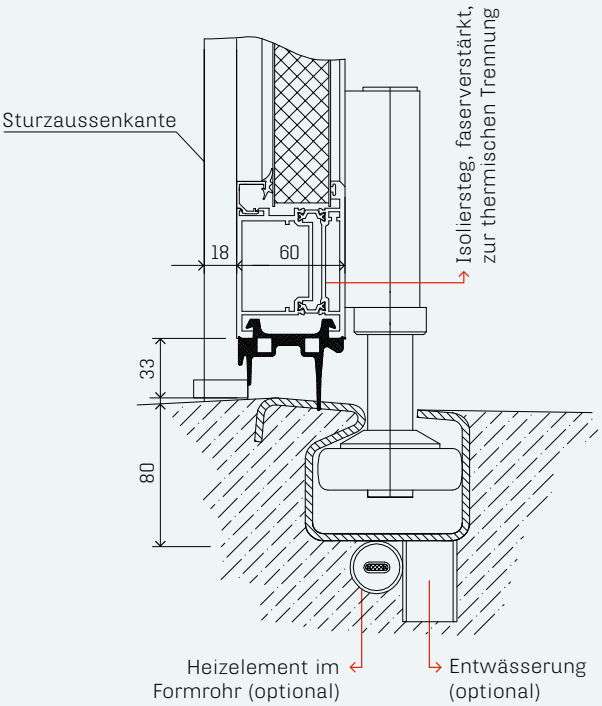

WFT 63

KONSTRUKTION ANTRIEB TYP BA (OPTIONAL)

Aussenansicht und Vertikalschnitt (Anschlag aussen)

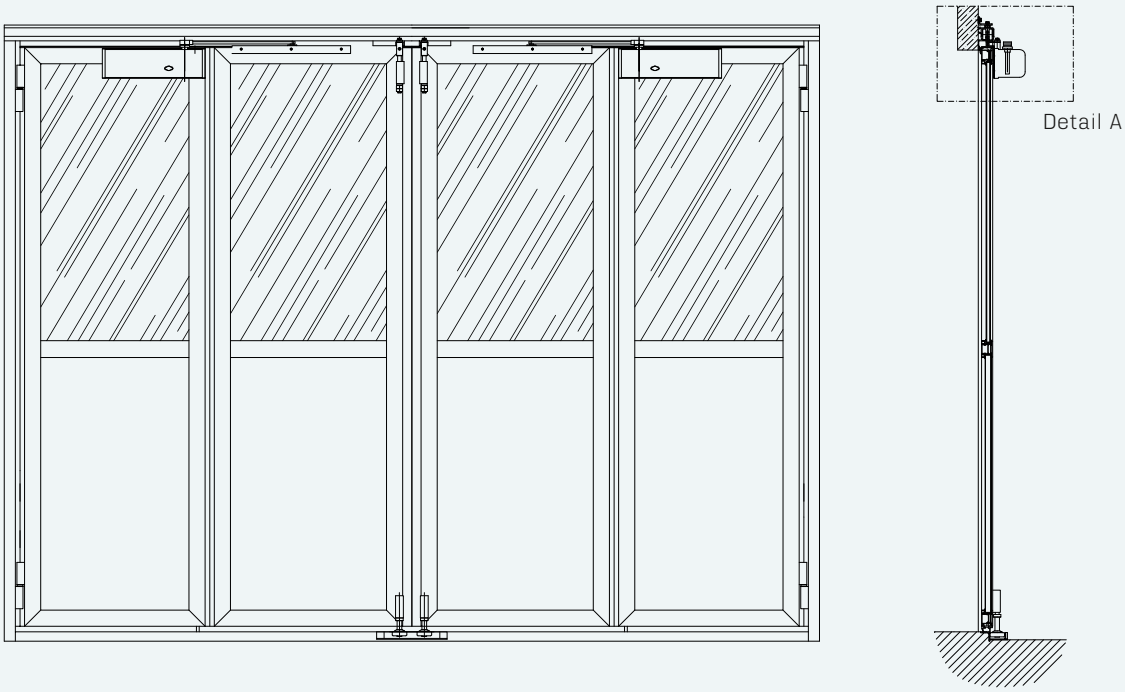

KONSTRUKTION ANTRIEB TYP BA (OPTIONAL)

Horizontalschnitt (Anschlag aussen)

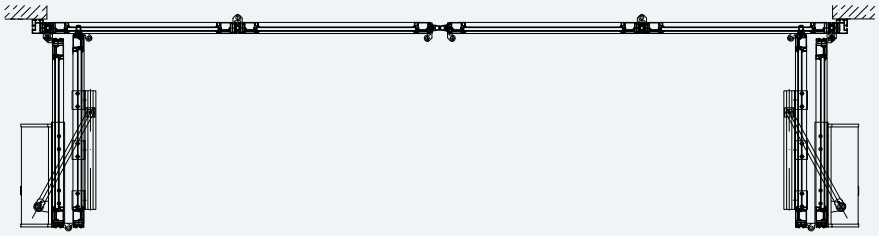

STURZ-DETAIL A – ANTRIEB TYP BA (OPTIONAL)

Vertikalschnitt (Anschlag aussen)

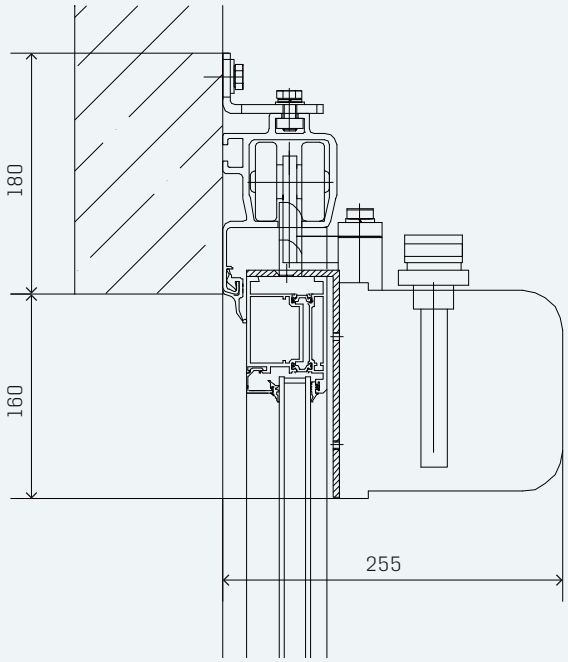

WFT 63

KONSTRUKTION ANTRIEB TYP PO (OPTIONAL)

Aussenansicht und Vertikalschnitt (Anschlag innen)

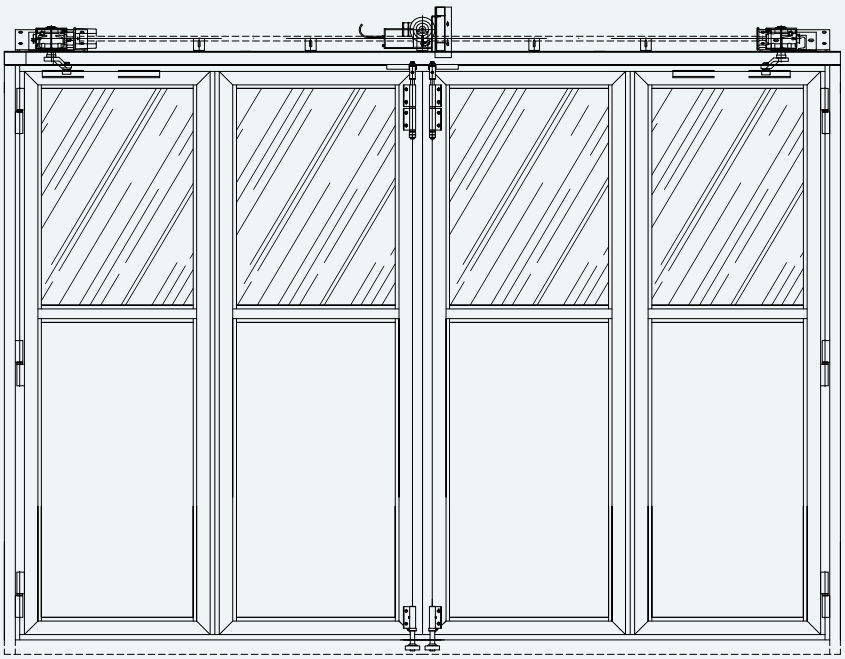

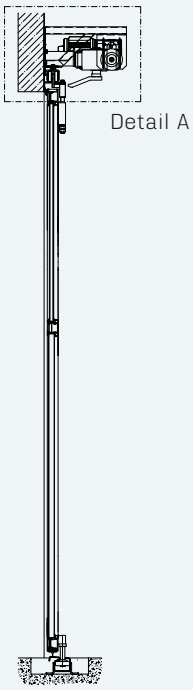

KONSTRUKTION ANTRIEB TYP PO (OPTIONAL)

Horizontalschnitt (Anschlag innen)

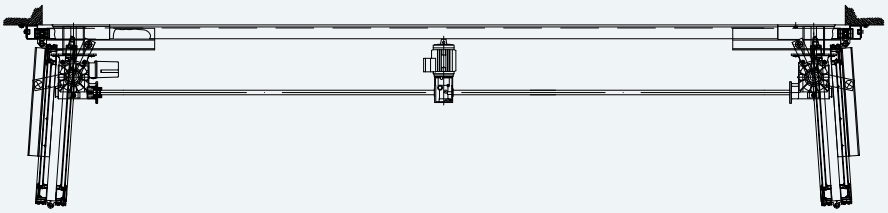

STURZ-DETAIL A – ANTRIEB TYP PO (OPTIONAL)

Vertikalschnitt (Anschlag innen)

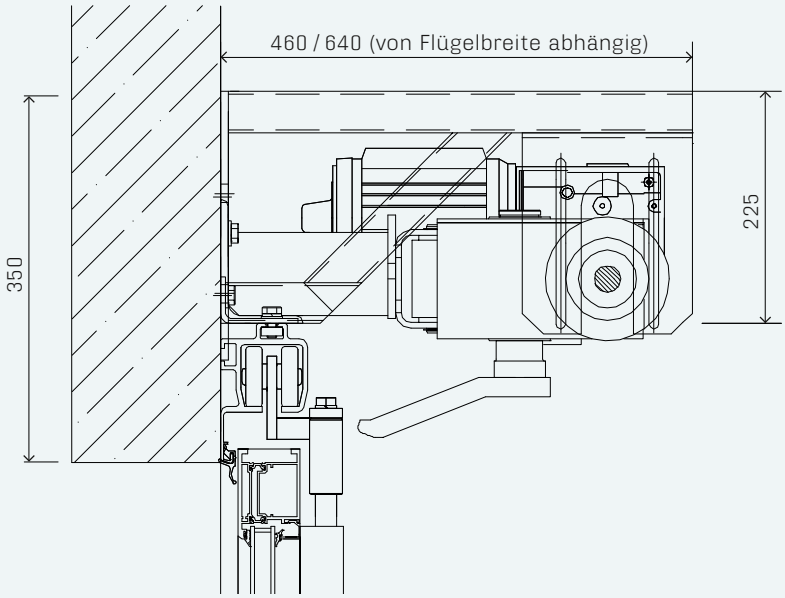

WSFT 63

KONSTRUKTION WSFT 63

Innenansicht und Vertikalschnitt (Anschlag innen)

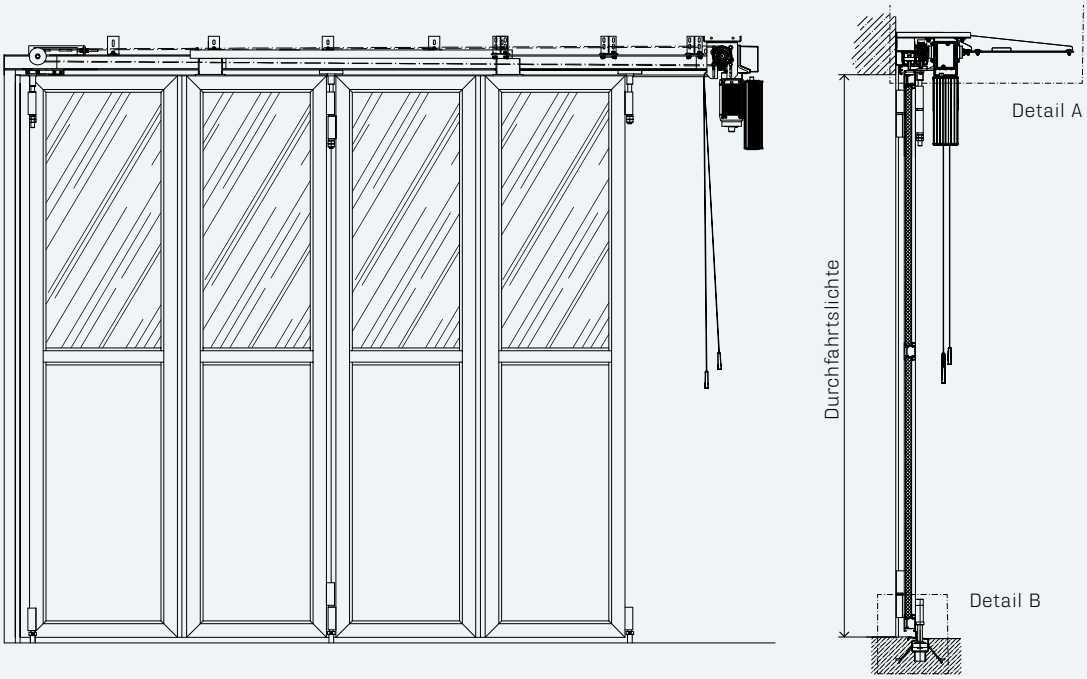

KONSTRUKTION WSFT 63

Horizontalschnitt (Anschlag innen)

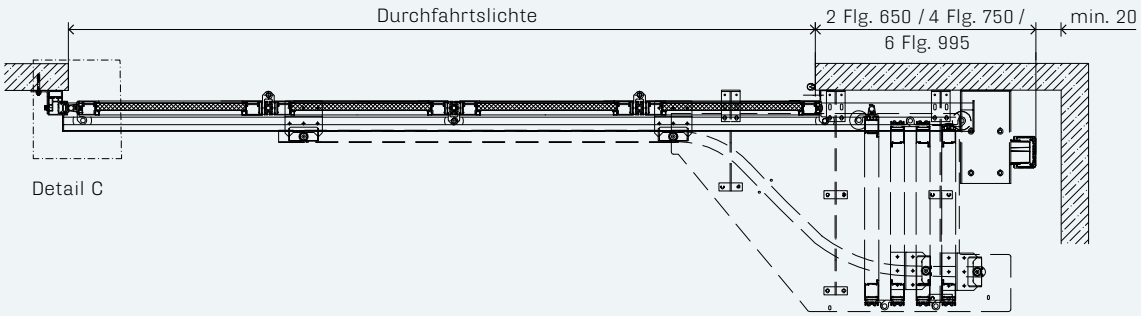

STURZ-DETAIL A WSFT 63

Vertikalschnitt (Anschlag innen)

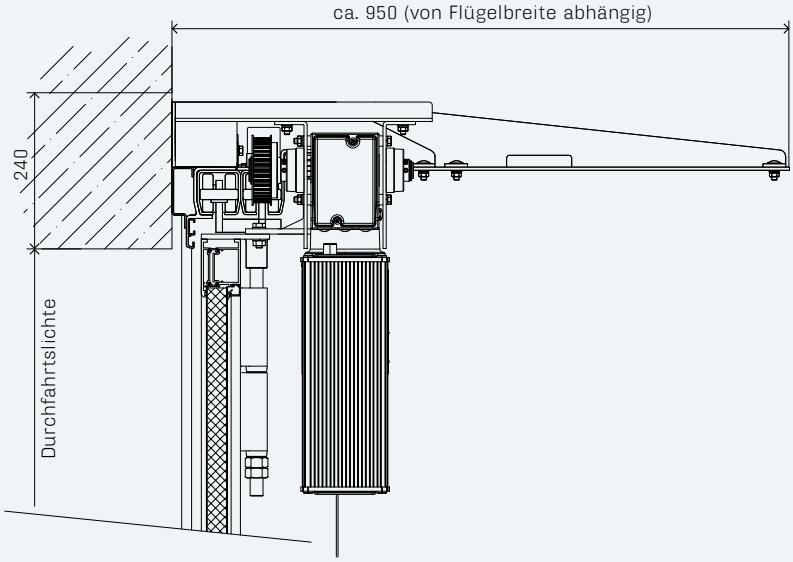

BODEN-DETAIL B UND TOREINLAUF-DETAIL C WSFT 63

Vertikalschnitt und Horizontalschnitt

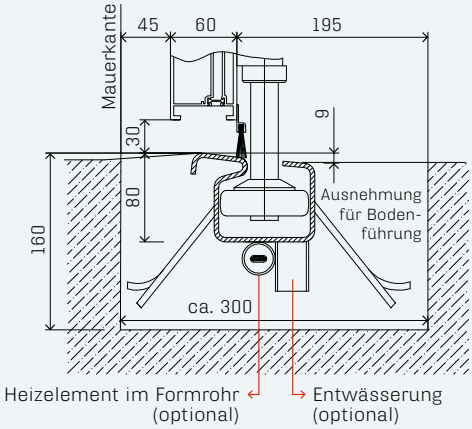

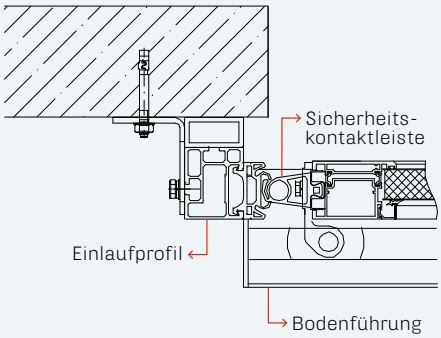

AUSFÜHRUNGEN

OPTIK & DESIGN		WFT 62	WFT 63	WSFT 62	WSFT 63
Torblatt-beschichtungen	Eloxierung Farblos eloxiert E6 / EV1.	S	S	S	S
	Pulverbeschichtung nach RAL oder NCS	x	x	x	x
	Spezial-Eloxierung	x	x	x	x
Kunststoff-verglasung	Stegplatte	x	x	x	x
Echtglas	2-fach-Isolierverglasung ESG, 3.0 W/m²K	S	x	S	x
	2-fach-Isolierverglasung ESG, 1.1 W/m²K	x	S	x	S
	3-fach-Isolierverglasung ESG, 0.6 W/m²K		x		x
	VSG-Glas	x	x	x	x
	Milchglas	x	x	x	x
	Strukturglas	x	x	x	x
	Glas mit Spezialfolie	x	x	x	x
Füllungen	Sandwichpaneel mit Polystyrol-Schaumkern (EPS)	S	S	S	S
	Lochblech	x		x	
	Streckmetall	x		x	
	Staketen	x		x	
	Holz	x		x	
SERVICETÜRE					
	Servicetüre im Torblatt	x	x	x	x
BODENFÜHRUNG					
	Heizelement im Formrohr	x	x	x	x
	Entwässerung	x	x	x	x

x = Optionen
S = Standard

BETRIEBSARTEN

		WFT 62	WFT 63	WSFT 62	WSFT 63
Manuell	**Innen liegender Treibriegel**	**s**	**s**	**x**	**x**
Elektrisch	**Impulssteuerung** Impuls «AUF», Impuls «ZU».	**x**	**x**		
	Impulssteuerung mit Sanft-Anlauf und -Stopp Impuls «AUF», Impuls «ZU». Sorgt für besondere Laufruhe und Schonung des Tores. Ansteuerung mit Frequenzumrichter.			**s**	**s**
	Vollautomatische Steuerung Impuls «AUF», automatisch «ZU».	**x**	**x**		
	Vollautomatische-Steuerung mit Sanft-Anlauf und -Stopp Impuls «AUF», automatisch «ZU». Sorgt für besondere Laufruhe und Schonung des Tores. Ansteuerung mit Frequenzumrichter.			**x**	**x**

x = Optionen
s = Standard

AUSFÜHRUNGEN

ELEKTROKOMPONENTEN		WFT 62	WFT 63	WSFT 62	WSFT 63
Sicherheits-einrichtungen	Laserscanner	x	x	x	x
	Lichtgitter	x	x	x	x
	Lichtschranke	x	x	x	x
	Präsenzmelder	x	x	x	x
	Sicherheitskontaktleiste	x	x	x	x
Befehlsgeber	Drucktaster	x	x	x	x
	Fernbedienung	x	x	x	x
	Zugschalter	x	x	x	x
	Radar	x	x	x	x
	Induktionsschlaufe	x	x	x	x
	Schlüsselschalter	x	x	x	x
	Externer Befehl	x	x	x	x
Statusanzeigen	Ampel-Anlage	x	x	x	x
	Drehlicht	x	x	x	x
	Akustisches Signal	x	x	x	x
	Auswertung Torstatus	x	x	x	x
	Anbindung an Gebäudeleitsystem (GLS)	x	x	x	x
Applikationen	Schleusensteuerung	x	x	x	x
	Gegenverkehrssteuerung	x	x	x	x
	Durchfahrtserkennung	x	x	x	x
	Anbindung an Waschstrasse	x	x	x	x

x = Optionen
s = Standard

Änderungen bleiben vorbehalten.
© Wolfisberg Tor-Technik AG, Kreuzstrasse 46, CH-6056 Kägiswil OW

Unsere Tore öffnen Perspektiven.

WOLFISBERG

NIEDERLASSUNGEN

Zentralschweiz / Hauptsitz

Wolfisberg Tor-Technik AG
Kreuzstrasse 46
CH-6056 Kägiswil OW

T +41 41 666 03 70
F +41 41 666 03 71

info@wolfisberg.com
www.wolfisberg.com

Nordostschweiz

Wolfisberg Tor-Technik AG
Hertistrasse 29
CH-8304 Wallisellen ZH

T +41 52 394 12 70
F +41 52 394 12 71
nos@wolfisberg.com

Nordwestschweiz

Wolfisberg Tor-Technik AG
Riedstrasse 2
CH-4622 Egerkingen SO

T +41 62 398 43 00
F +41 62 398 43 01
nws@wolfisberg.com

VERTRETUNGEN

Westschweiz

Portematic SA
Route Industrielle
CH-1806 St-Légier-La Chiésaz VD

T +41 21 943 63 10
F +41 21 943 63 15
info@portematic.ch

Tessin

Elmic S.a.g.l.
Via Calprino 16
CH-6900 Paradiso TI

T +41 91 993 00 65
F +41 91 993 01 90
elmic@ticino.com

Grischun

Rauch Metallbau AG
Muglinè
CH-7530 Zernez GR

T +41 81 856 14 25
F +41 81 856 15 80
info@rauchmetall.ch

© Wolfisberg Tor-Technik AG / 03